301 *Sciangai 50*

zanotta:

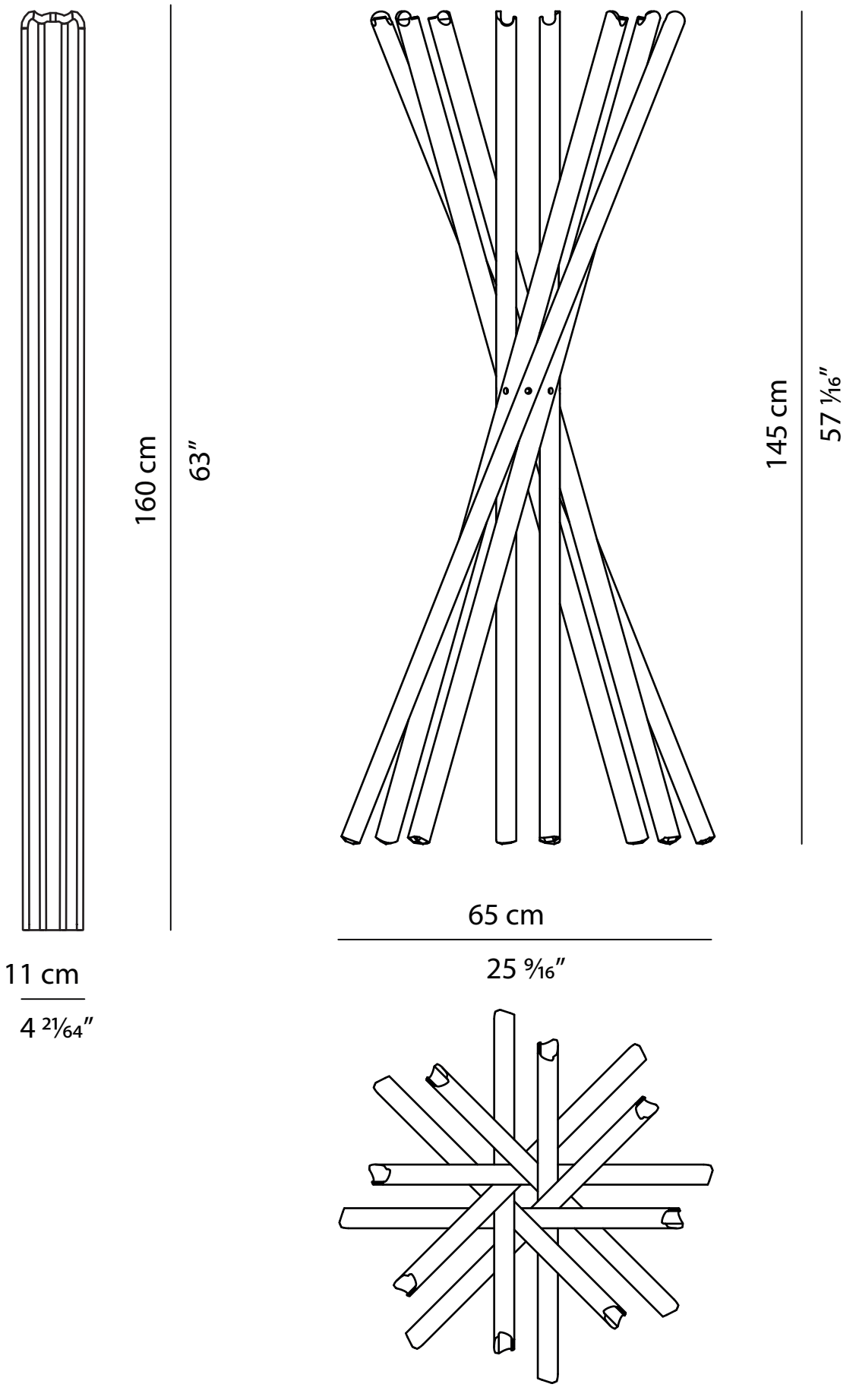

scala 1:10